Manual de Instruções
Instruction Manual

Banco ISRI 5000
Seat ISRI 5000

ISRINGHAUSEN Industrial Ltda.

Brazil

Português

01 **Alavanca de Regulagem do Encosto**
Para acionamento da alavanca puxe a alavanca para cima, empurre com as costas até a posição desejada, então, solte a alavanca.

02 **03** **Regulagem de altura e inclinação**
Puxar a alavanca para cima e ajustar o assento na posição de altura e inclinação forçando/aliviando a parte traseira/frontal do assento.

04 **Manopla de Regulagem de Peso**
A oscilação do banco é ajustada através desta manopla de acordo com o peso do ocupante, para ajustar basta seguir a posição das setas da manopla.
(+) deixa a base mais dura;
(-) deixa a base mais macia.
Obs.: Esta manopla pode ser fornecida na parte frontal ou lateral.

05 **Ajuste de deslocamento longitudinal**
Acionar a alavanca no sentido Vertical, e ao mesmo tempo, deslocar o banco para a posição desejada e soltar a alavanca.

06 **Ajuste de deslocamento lateral**
Acionar a alavanca no sentido lateral, e ao mesmo tempo, deslocar o banco. Utilizado apenas para entrada e saida do posto de trabalho. Retornar a posição original (conforme ilustração) antes de colocar o veículo em movimento.

Efetuar limpeza periódica a cada 10.000 Km
Utilizar jato de ar comprimido ou pincel e óleo SAE 20W40 para lubrificar as articulações do banco.
Não utilizar água ou produtos químicos que possam danificar as propriedades do banco.

POLTRONA 10244260

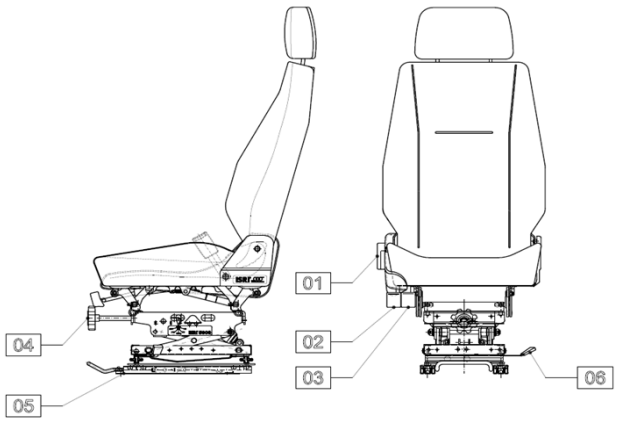

English

01 **Handle for Backrest Angle Adjustment**
To set in motion the handle, pull the handle up, push with your coast until the desired position, than, free the handle.

02 **03** **Handle for Height and Slope Adjustment**
Pull the handle up and adjust the seat in the height and inclination position desired forcing or alleviating the seat in the front or back part.

04 **Handle for weight Adjustment**
The sets oscillation is adjusted through this handle in agreement with the weight of the occupant, to adjust only rotate following the arrows positions in the handle.

(+) Increase the hardness for the base
(-) Increase soft for the base
PS: This handle can be supplied in the front or sideline positions.

05 **Handle for Horizontal Adjustment**
Set in motion in the vertical direction of the support rail while moving the seat to the desired position and releases the Support Rail.

06 **Handle for Lateral adjustment**
Set in motion in the sideline direction the handle and in the same time dislocate the seat for the desired position and frees the handle.

Used only for input and output of the job. Return to original position (as illustrated) before placing the vehicle in motion.

Perform periodic cleaning to 10,000 Km
Use compressed air jet or brush and oil SAE 20W40 to lubricate the joints of the seat.
Do not use water or chemicals that may damage the properties of the seat.

Avisos Importantes
1.) Por favor leia atenciosamente o manual de instruções antes de utilizar o seu banco ISRI e se adaptar com as partes tecnicas.
2.) Mantenha esta instrução dentro do veiculo em local de facil acesso para todos ocupantes
3.) Os bancos ISRI devem ser montados ou reparados por técnicos qualificados.
4.) Os bancos são itens de segurança, portanto qualquer alteração sem nossa aprovação acarretará na perda da garantia.

Atenção
Por razões de segurança o banco do motorista deverá se ajunstado somente com o veiculo parado.

Recomendações:
Recomendamos que seja feita uma verificação dos parafusos de fixação uma vez por ano.

Important Advice
1.) Please read carefully the manual instructions before use your ISRI Seat and know and makes familiar the techniques parts.

2.) Keep this instruction manual inside de vehicle in a easy local for all the occupants access it.

3.) The ISRI Seats must be assembled or repaired for qualified technicians.

4.) The ISRI Seats are security items, therefore any change without our approval will cause total loss of the guarantee terms.

Attenttion
For security reasons the seat for driver must be only adjusted with the vehicle stopped.

Recomendations
We recommend a verification for the fix screws one time per year.